PC桁横取り機

■ 規格一覧
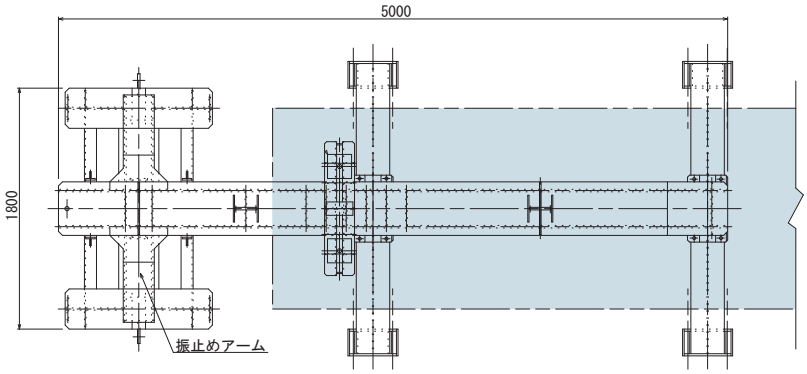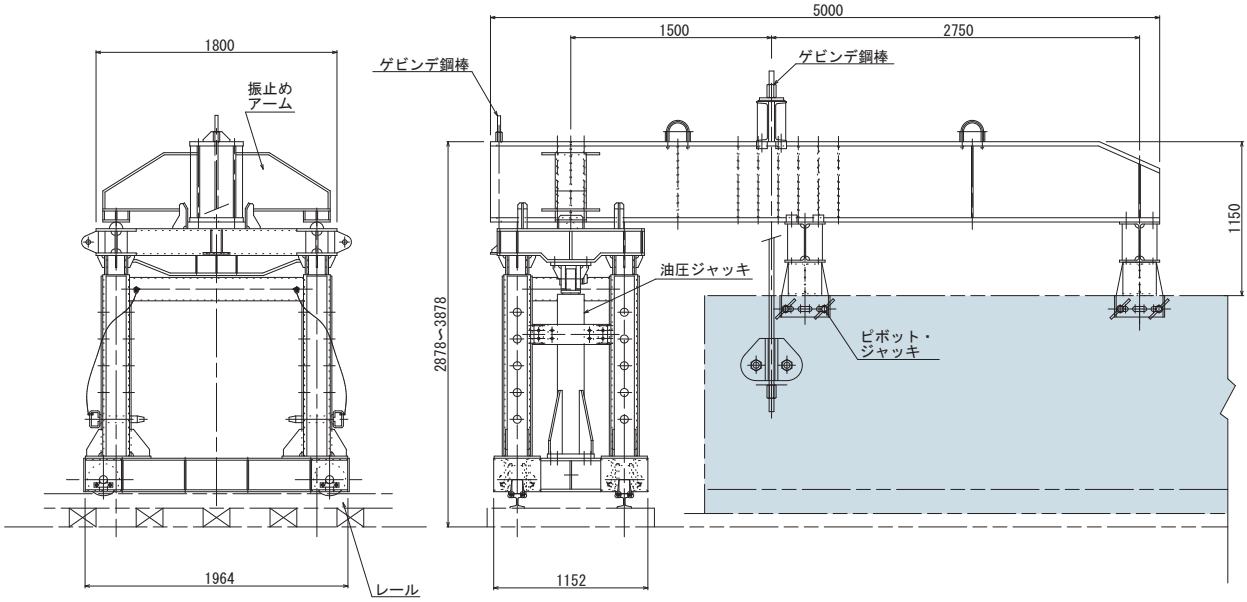
規格	備考
80 t	
120 t	ジャッキ付
130 t	門構式
160 t	門構式