PC アンカー（アンカーバー & キャップ・充填材）

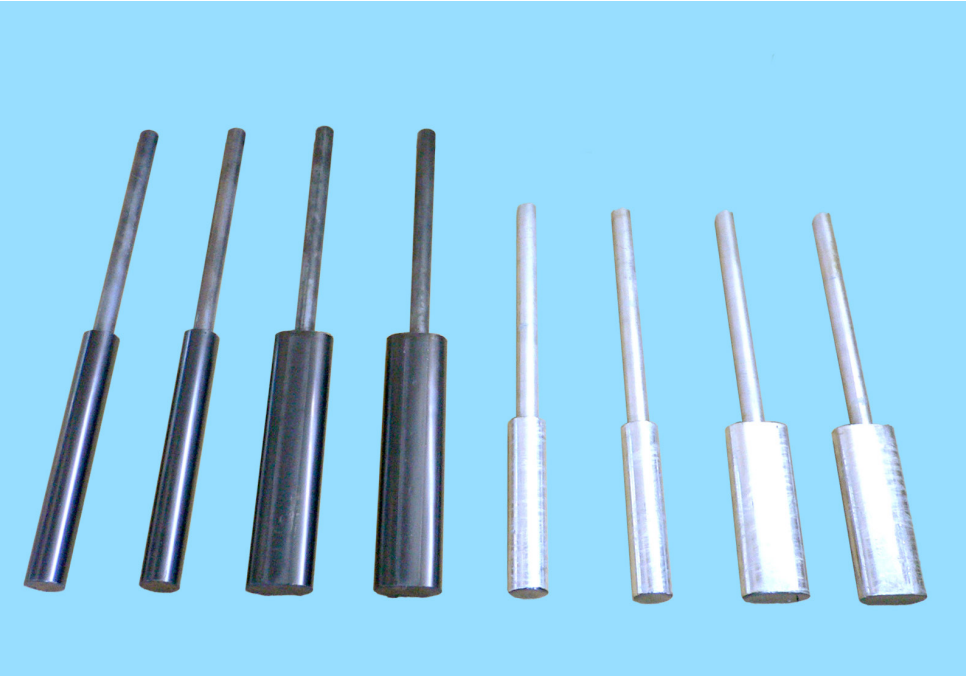

■ PC アンカー《基本仕様》

橋梁のゴム支承部の桁移動制限、および落橋防止のために取り付けるアンカーバーやアンカーキャップを提供します。

・あらかじめ充填材をアンカーバーとキャップとの間に注入し、一体になったものを納入します。
・アンカーバーおよびスパイラル鉄筋は、ご指定に従いSD材、SS材、またはSR材を使用します。
・アンカーキャップは、SGP材を使用します。
・注入する充填材は、ご指定に従いアイガスTF（（株）ダイフレックス製）、ユニボンド3200H（アオイ化学工業（株）製）、を使用しております。

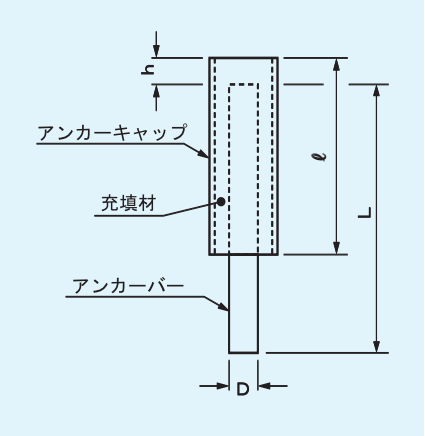

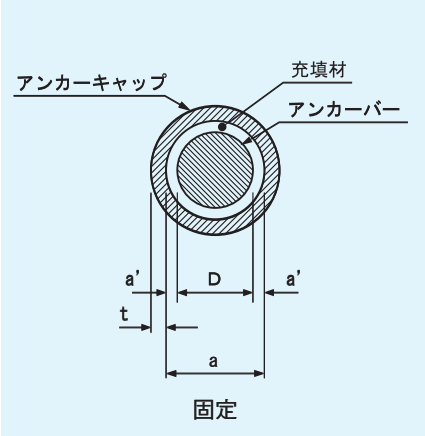

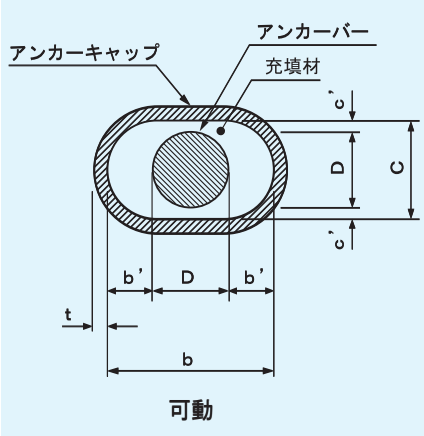

◎使用材料の規格

アンカーバー及びスパイラル筋：JIS G 3112　SD295
JIS G 3101　SS400
JIS G 3112　SR235

アンカーキャップ　：JIS G 3452　SGP

◎基本仕様のアンカーバーとアンカーキャップの長さ（L及び ℓ）は、ご指定の寸法とします。
また、可動部のアンカーキャップ寸法が基本仕様と異なるときも、これに合わせたものを製作しますので、鉄筋種・径（鉄筋長さ）×管種（管長さ）×（管内径の長径/同短径）をお知らせ下さい。

■ 充填材　製品仕様（メーカーカタログより）

項目	アイガス TF（㈱ダイフレックス製）	ユニボンド 3200H（アオイ化学工業㈱製）
概要	ウレタンを主成分とするノンモカタイプ（特定化学物質無配合）の２成分形充填材	ポリウレタン系の２成分形　常温式高弾性シーリング材
用途	配管工事のコンクリート壁貫通部における充填材、アンカーキャップの充填材　他	橋梁・運河・貯水池等の構造物の防水目地、アンカーキャップの充填材　他
特長	施工性に優れており、狭い間隙にも充填可能である 硬化後は完全なゴム弾性となり、外部衝撃を吸収する　他	耐水性、耐摩耗性に優れ、低温でゴム弾性を失わない 硬化後の収縮がなく耐候性、耐老化性に優れる 他
主成分	A 成分（主剤）：ウレタンプレポリマー B 成分（硬化剤）：無機充填材、アミンなどの混合物	主剤：トリレンジ、イソシアネート 硬化剤：ポリプロピレングリコール、炭酸カルシウム、カーボン
混合比	A 成分：B 成分＝２：３　（重量比）	主剤：硬化剤＝１：２　（重量比）
密度 (g/cm^3)	1.35　(A+B　混合物　23℃)	1.30 ± 0.10　（硬化物）
硬度（ショア A)	60　(23℃　７日)	A13 ± 3
引張強さ等	6.6 N/mm^2　（引張強さ）	0.88 以上 N/mm^2　（抗張力）
可使時間	23℃　50 分	夏用　70 ± 20 min 冬用　45 ± 15 min

アイガスTF

ユニボンド3200H